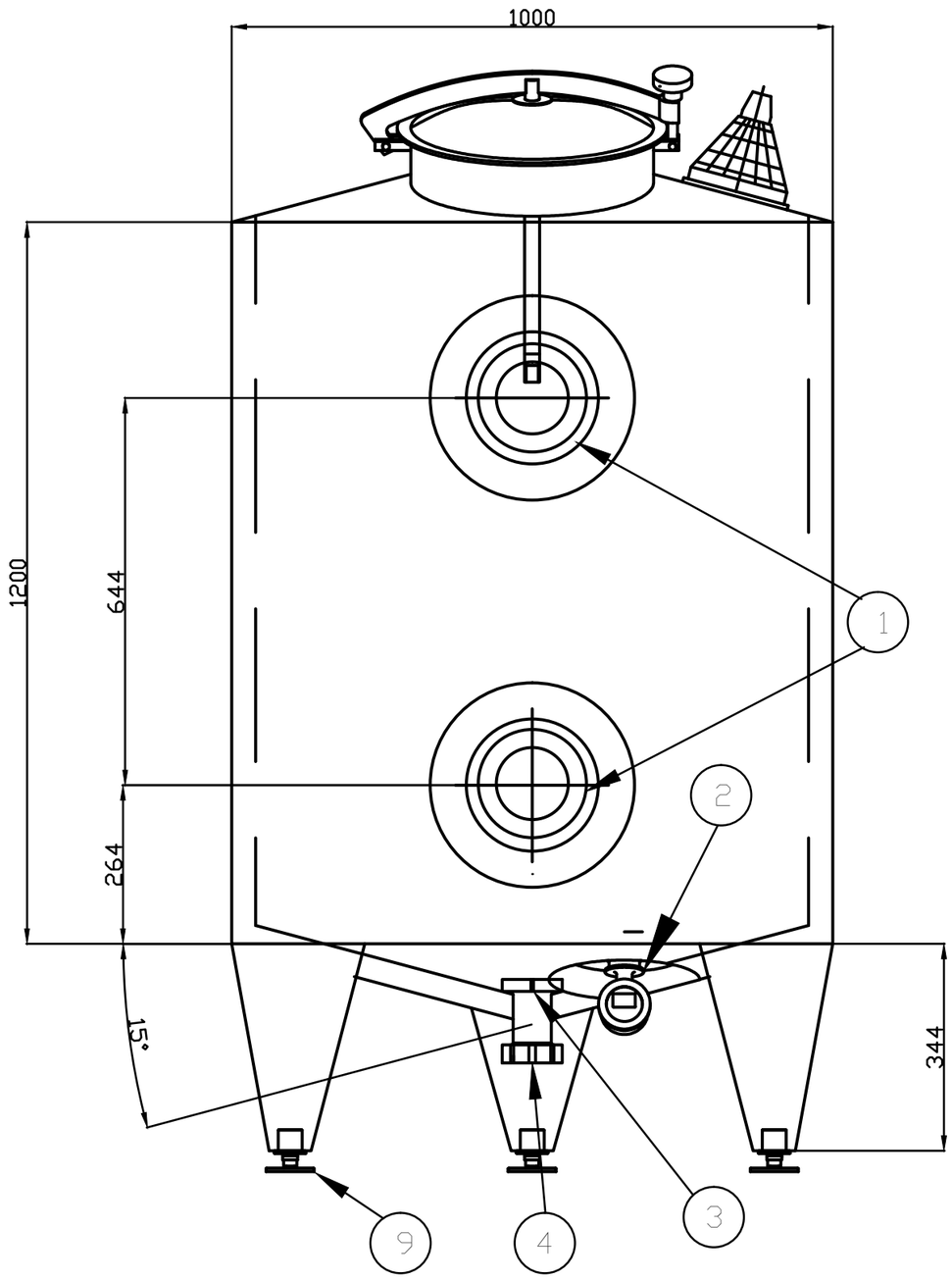

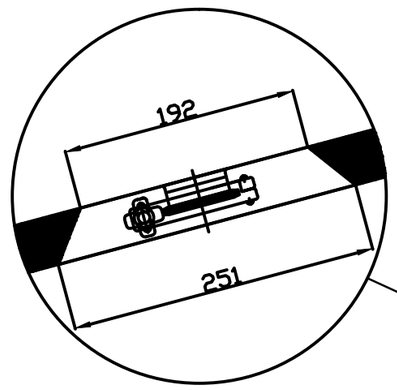

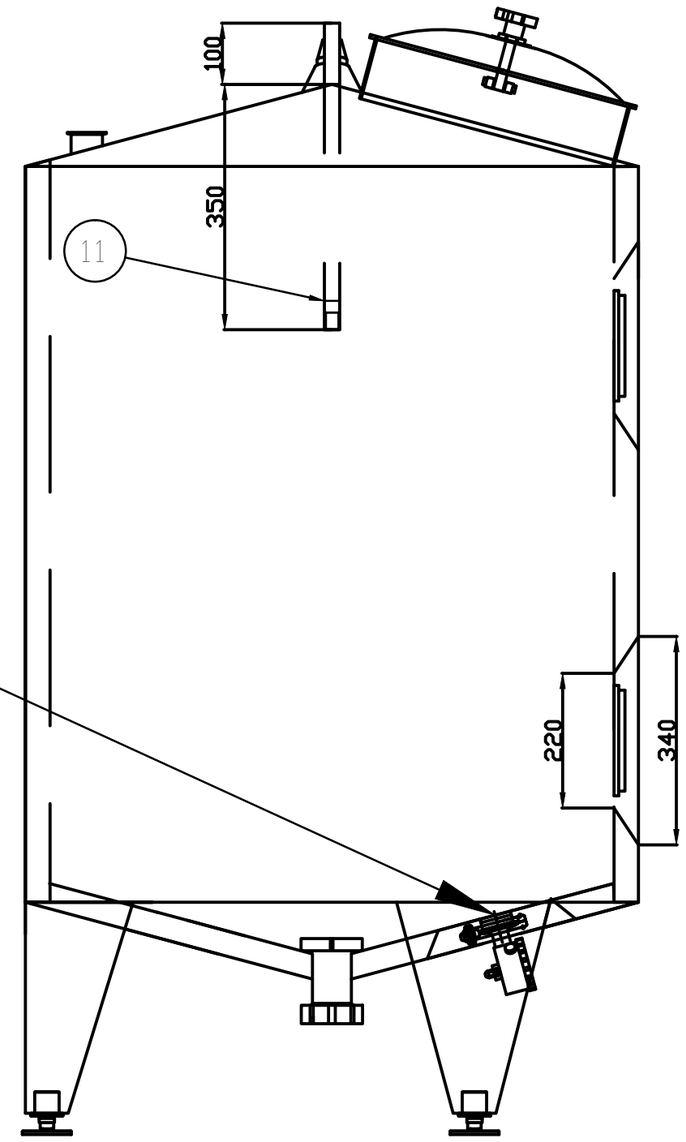

PM-F1-1-6-08

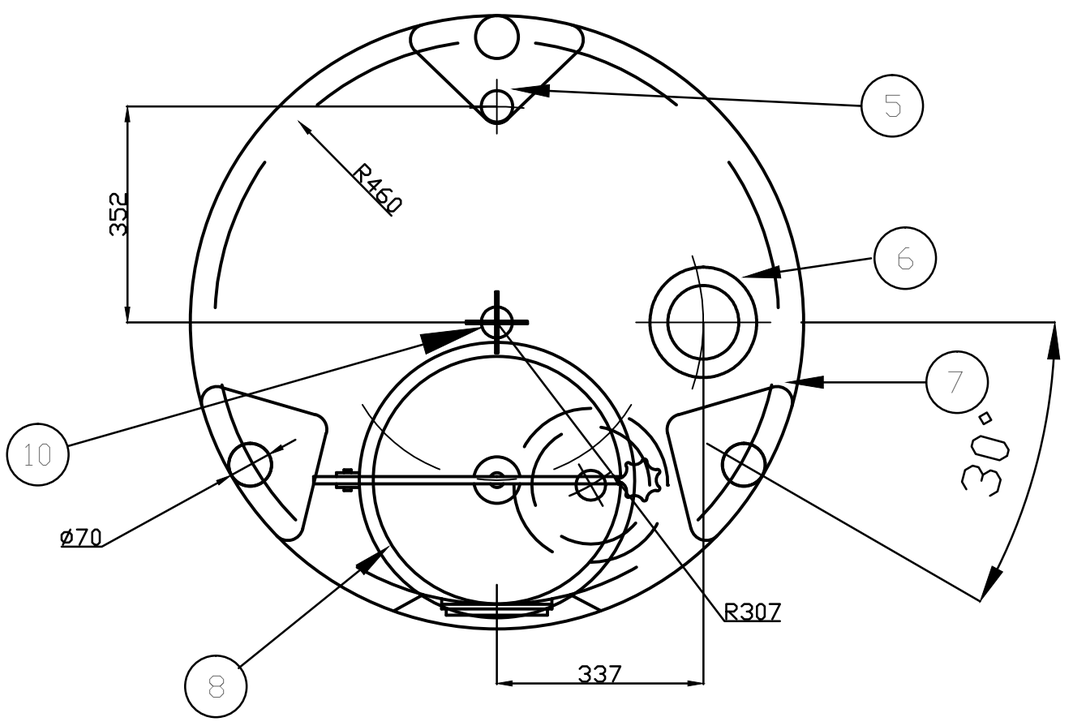

1	Tetrapak LKS skueglas 120mm
2	2″ tri-Clamp rørsstuds
3	4x20X100mm Kryds med flade stål
4	400mm rørsstuds med 2,5″ omløber (DS)
5	26x2″ rør med tri-Clamp
6	Tetrapak LKS skrueglas med lys
7	40mm Isolering
8	RUTEK Mandehulsdæksel Type M/430/B
9	Tetrapak LKTC Maskinsko 9611-71-023-0
10	450mm 1″ rør med 100mm rør sidder udvendig
11	Reduktion fra 1″ rør til 3/4″ nippel BSPT(F)

Rev.	Dato	Tegn.	Godkendt	Rev. bemærkninger

Lokalitet: Fabrik 1 (3z-2-1-B07/B90)
1. Etage
Emne: Detailtegning, T602, T135
CIP-Tank 800 L

Tegn.nr.: PM-F1-1-6-08( )
Tegn: HIN 2008.01.14
Godkendt:
Mål: 1:10
Format: 42x42

CO-RO A/S
Holmensvej 11
3600 Frederikssund
Denmark

\\MIMER\Autodesk\Tegninger\07_TEGN\07-10_PROD\07-10-01_MASK\T-PM-F1-1-6-08_Detailtegning_T602_T135.dwg